AM990076

Akcesoria ● Magnesy

Akcesoria, magnes, 13x88x25mm, PA 6.6 (plastik)

Właściwości mechaniczne

Projekt	kątowy
Szerokość	25 mm
Wysokość	13 mm
Długość	88 mm
Materiał obudowy	PA 6.6 (tworzywo sztuczne)
Materiał magnesu	Twardy ferryt

Klasyfikacja

ETIM 8	EC001769 Magnes przytrzymujący do systemu blokady otwarcia drzwi

Więcej informacji

Grupa produktów IPF	900 Akcesoria
Wymiary opakowania	123 x 77 x 25 mm
Masa brutto	50 g
Numer taryfy celnej	85051910
Numer WEEE	40951076
Zgodność z POP	Tak
Zgodność z REACH	Tak
Zgodność z dyrektywą RoHS	Tak

Rysunek wymiarowy

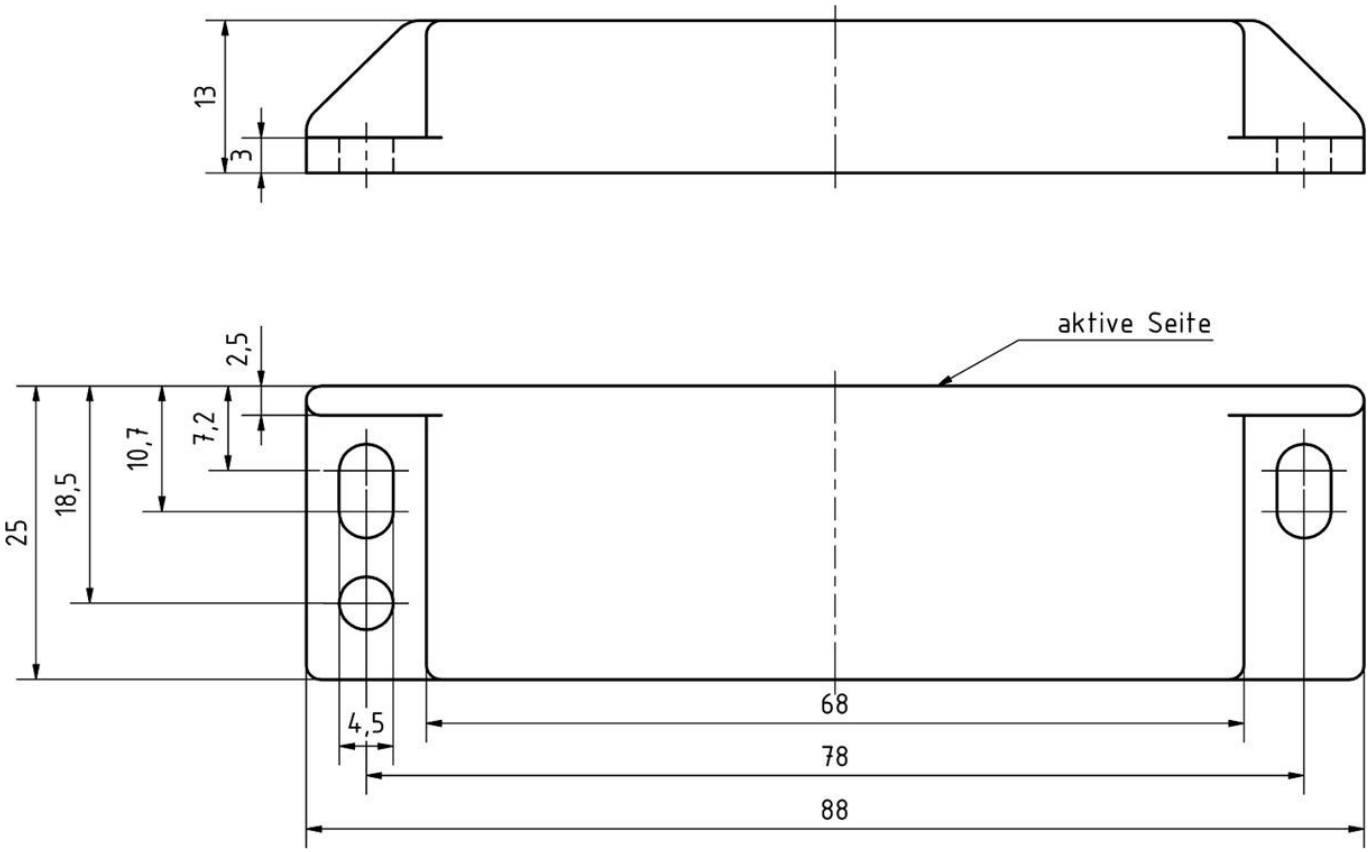

Instalacja
Instalacja może być przeprowadzona wyłącznie przez wykwalifikowanego elektryka!

Usuwanie odpadów
Numer WEEE zgodnie z § 6 ust. 3 ElektroG: 40951076

Instrukcje bezpieczeństwa

/ Przed uruchomieniem należy upewnić się, że przestrzegane są wszystkie instrukcje bezpieczeństwa zawarte w dokumentacji produktu.

/ Korzystanie z tych produktów jest zabronione, jeśli mają one bezpośredni wpływ na bezpieczeństwo osobiste.

/ Bardzo silne magnesy trwałe, delikatne. Ryzyko obrażeń podczas obsługi ze względu na dużą siłę przyciągania. Ryzyko pęknięcia w przypadku nieprawidłowego rozpakowania. Trzymać z dala od rozruszników serca, magnetycznych urządzeń do przechowywania danych, urządzeń elektrycznych i elektronicznych.