AY000019

辅料 ● 安装

配件传感器，Ø6,5mm，铝，用于传感器6.5mm，用于墙面安装，螺钉安装

机械特征

直径	6.5 mm
用于传感器	6.5毫米
安装方法	螺钉安装
公称直径	6.5 mm
表面	阳极氧化处理
材料	铝合金
要修复到	墙壁安装

种类

ETIM 8	EC000127 电缆/管子的固定夹

更多

IPF产品组	900个配件
包装尺寸	120 x 100 x 11 mm
总重量	10 g
海关税号	76169990
WEEE编号	40951076
符合OzDS标准	是
符合POP要求	是
适应性强	是
符合RoHS标准	是

尺寸图

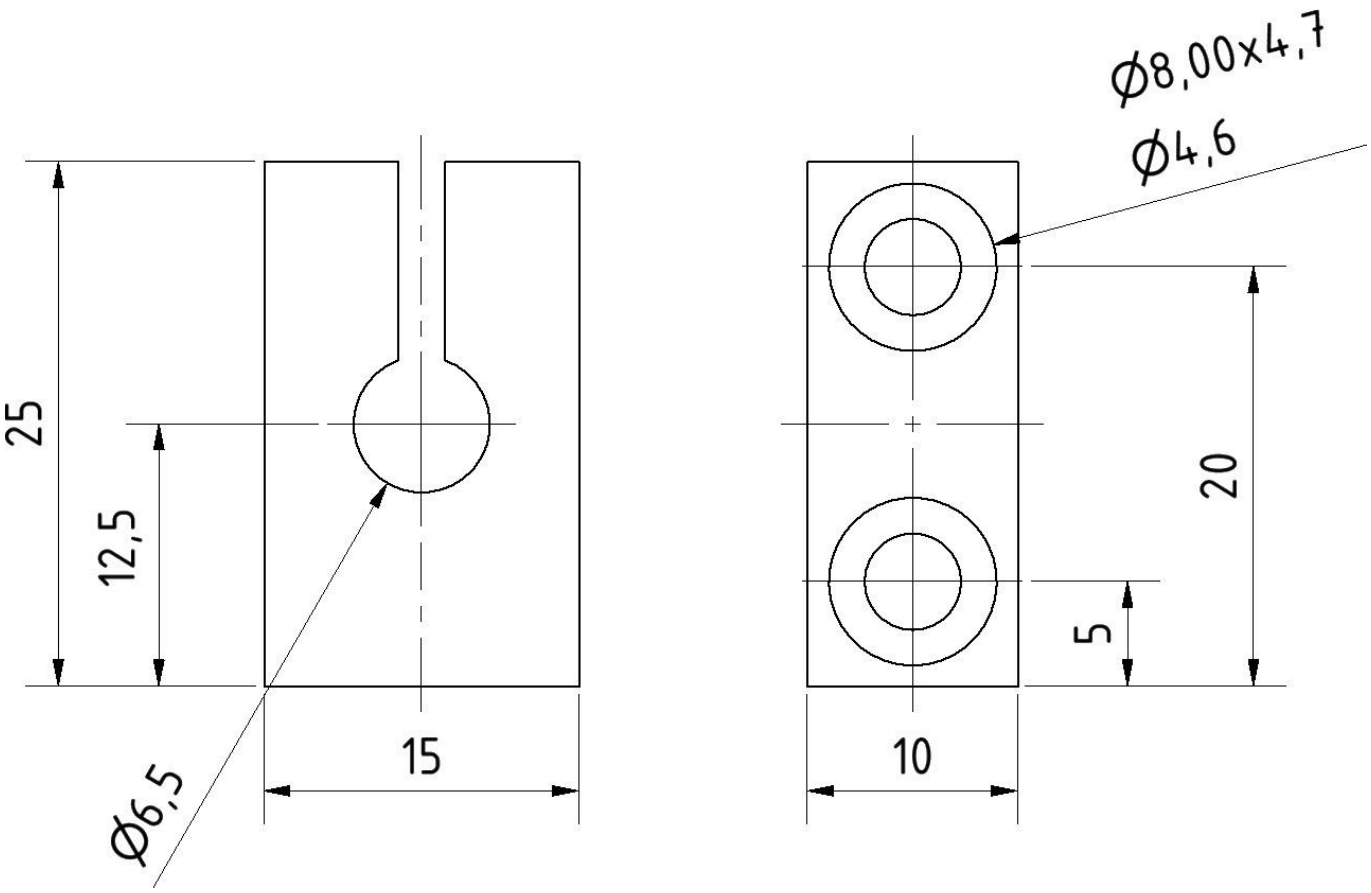

摘录配件方案

AY000009

配件传感器，Ø6mm，铝，用于传感器6mm，用于墙壁安装，螺钉安装

AY000019

配件传感器，Ø6,5mm，铝，用于传感器6.5mm，用于墙面安装，螺钉安装

您可以在我们的主页上找到更多配件

安装

安装工作只能由合格的电工来完成!

废弃处理

根据第 6 条第 3 款 ElektroG 规定的 WEEE 编号：40951076

安全警告

- 在初始操作之前，请确保遵循产品信息中可能提供的所有安全说明。
- 切勿在人的安全取决于其功能的应用中使用这些设备。