EM900170

Lámparas LED ● Lámparas para mesas de trabajo y máquinas

Lámpara LED para máquinas, 14x90x32mm, luz blanca, 4W, 750lx, 5000K, 22-28V DC, conector M8 3-pin, IP67, aluminio+vidrio acrílico

mayor resistencia a los lubricantes refrigerantes
diseño compacto

Estas luces extremadamente resistentes ofrecen la combinación óptima de luminosidad, rendimiento, diseño y clase de protección. Al ser resistentes a los refrigerantes y lubricantes más comunes, pueden utilizarse en entornos difíciles.

Datos eléctricos

Versión de la conexión eléctrica	Conector M8
Corriente de funcionamiento asignada	167 mA
Potencia	4 W
Flujo luminoso	600 lm
Número de polos	3
Clase de seguridad	III
Con protección contra la inversión de polaridad	Sí
Tensión de servicio (CC)	22 - 28 V
ardSOCA_ElektrischerAnschluss	Conector M8 de 3 clavijas
ardTEEL_Lichtausbeute	150 lm/W
ardSOCA_Betriebsspannung	22-28VDC

Datos mecánicos

Diseño	Cubo
Ancho	32 mm
Altura	14 mm
Longitud	90 mm
Grado de protección (IP)	IP67
Dispersión de luz sobre cristal delantero	difuso
Material de la carcasa	Aluminio
Material del cristal delantero	Vidrio acrílico
Temperatura ambiente	-10 - 40 °C
ardSOCA_Abmessungen	90x32x14mm

Datos ópticos

Intensidad de la iluminación a una distancia de 500mm	750 lx
Intensidad de la iluminación en el centro (distancia 1m)	200 lx
Temperatura del color	5000 K
Medios luminosos	LED
Tipo de luz	Luz blanca
Ángulo de apertura	120 °
Grupo de riesgo	0

Otros datos

Condiciones ambientales adversas	Sí

Clasificación

ETIM 8	EC000348 Luz para máquinas y bancos de trabajo

Más

Grupo de productos ipf	190 Iluminación para máquinas
dimensiones de embalaje	115 x 100 x 65 mm
Peso bruto	115 g
Código arancelario	94054239
WEEE número	40951076
Conforme a REACH	Sí
Conforme a RoHS	Sí

Notas importantes

I Este elemento genera calor, lo que repercute directamente en su vida útil. La generación de temperatura puede reducirse montándolo sobre una superficie conductora del calor.

Conexión

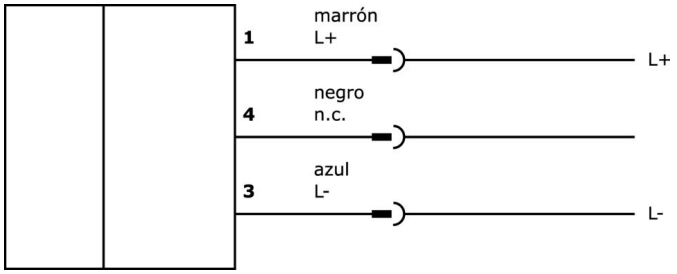

Dibujo acotado

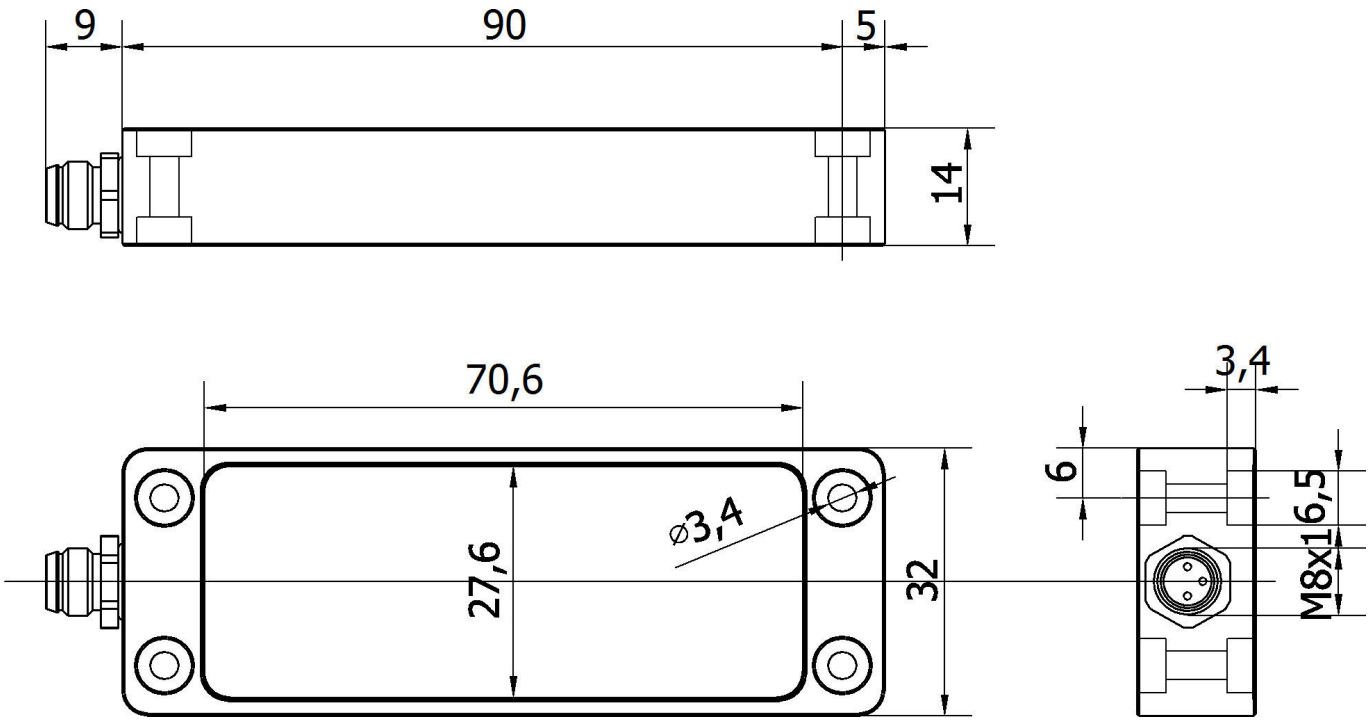

Extracto del programa de accesorios

NG400501

Fuente de alimentación de CC, monofásica, 125x114x40 mm, 24-28 V, 5 A, 90-264 V CA 50 Hz, 90-264 V CA 60 Hz, 127-370 V CC, conexión por tornillo, IP20, aluminio, estabilizada, tensión de salida sincronizada

VY062174

interruptor, 0,6m, m8 hembrilla 3polos recto, m8 conector macho 3polos recto, 3x0,34mm², pur (poliuretano), ø4,3mm, 60v, ip20

VK030F80

Cable de conexión, 0,3 m, conector acodado M8 de 3 polos, conector recto M12 de 3 polos, 3x0,34 mm², PUR (poliuretano), 60 V, IP67, resistente a la cadena de arrastre y a la torsión, aceites y lubricantes refrigerantes, zona de soldadura, sin silicona

VK030F84

Cable de conexión, 0,3 m, conector hembra M8 de 3 polos recto, conector macho M12 de 3 polos recto, 3x0,34 mm², PUR (poliuretano), 60 V, IP67, resistente a la cadena de arrastre y a la torsión, aceites y lubricantes refrigerantes, zona de soldadura, sin silicona

VK030F70

Cable de conexión, 0,3 m, conector acodado M8 de 3 polos, conector recto M8 de 3 polos, 3x0, 34 mm², PUR (poliuretano), 60 V, IP67, resistente a la cadena de arrastre y a la torsión, aceites y lubricantes refrigerantes, zona de soldadura, sin silicona

VK030F74

Cable de conexión, 0,3 m, conector hembra M8 de 3 polos recto, conector macho M8 de 3 polos recto, 3x0,34 mm², PUR (poliuretano), 60 V, IP67, resistente a la cadena de arrastre y a la torsión, aceites y lubricantes refrigerantes, zona de soldadura, sin silicona

VK200071

cable de conexión, 2m, m8 hembrilla 3polos acodado, extremo del cable libre, 3x0, 34mm², pur (poliuretano), ø4, 3mm, 60v, -40-90°c, ip67, tpu, apto para cadenas de arrastre y torsión, aceites y lubricantes refrigerantes, área de soldadura, sin silicona

VK200075

cable de conexión, 2m, m8 hembrilla 3polos recto, extremo del cable libre, 3x0,34mm², pur (poliuretano), ø4,3mm, 60V, -30-90°c, ip67, apto para cadenas de arrastre y torsión, aceites y lubricantes refrigerantes, área de soldadura, sin silicona

VK003070

caja de conexiones, acodado, autocofeccionable, conexión soldada, ø3,5-5mm, 4a, 60v, -40-85°c, m8 hembrilla 3polos, ip67, latón

Encontrará más accesorios en nuestra página web

Montaje

El montaje/la instalación solo debe ser llevado a cabo por electricistas cualificados.

Eliminación de residuos

Número WEEE según § 6 párrafo 3 ElektroG: 40951076

Indicaciones de seguridad

/ Antes de la puesta en marcha, asegúrese de que se han respetado todas las indicaciones de seguridad indicadas en la documentación del producto.

/ El uso de estos productos está prohibido si tienen un efecto directo en la seguridad de las personas.

/ Los sistemas de iluminación LED pueden emitir una radiación muy intensa que puede dañar los ojos si no se utilizan correctamente. El fabricante
no se hace responsable de los daños causados por un uso o conexión inapropiados.