ES684840

Kamera Zusatzbeleuchtung ● Spotleuchten

LED Spotleuchte, Ø68mm, Grünlicht, 8W, 525nm, 12° Abstrahlwinkel, 230V AC, IP50, Aluminium + Acrylscheibe

Inklusive Halter, Steckernetzteil

Kleiner Abstrahlwinkel

Für Prüfaufgaben jeglicher Art mit einem Kamera Sensor ist die Auswahl der richtigen Beleuchtung essenziell, da nur kontrastreiche Bildaufnahmen reproduzierbar auswertbar sind. Und hier hat die Beleuchtung den entscheidenden Einfluss. Dabei hängt die Auswahl von unterschiedlichen Faktoren wie z.B. dem Abstand zum Prüfobjekt, dessen Größe, dem zu prüfendem Bauteilkriterium oder den zu erwartenden Umweltbedingungen ab.

Elektrische Eigenschaften

Ausführung des elektrischen Anschlusses	Stecker-Typ C (CEE 7/16)
Bemessungsbetriebsstrom	350 mA
Blitzcontroller	nein
Leistung	8,4 W
Schutzklasse	I
Betriebsspannung (AC 50Hz)	230 V

Mechanische Eigenschaften

Durchmesser	68 mm
Länge	43 mm
Schutzart (IP)	IP50
Streuverhalten Frontscheibe	klar
Werkstoff des Gehäuses	Aluminium
Werkstoff der Frontscheibe	Acrylglas
Arbeitsbereich	0 - 1000 mm
Umgebungstemperatur	0 - 40 °C

Optische Eigenschaften

Anzahl der LEDs	7
Leuchtmittel	LED
Lichtart	Grünlicht
Wellenlänge der Lichtquelle	525 nm
Öffnungswinkel	12 °
Risikogruppe (photobiologische Sicherheit)	2

Sonstige Eigenschaften

Betriebsart	Permanentbetrieb

Klassifizierung

ETIM 8	EC000348 Maschinen- und Werkbankleuchte

Weiteres

IPF Produktgruppe	915 Kamerabeleuchtung
Verpackungsmaße	210 x 138 x 95 mm
Bruttogewicht	898 g
Zolltarifnummer	94054239
WEEE-Nummer	40951076
REACH-konform	Ja
RoHS konform	Ja

Anschlussbild

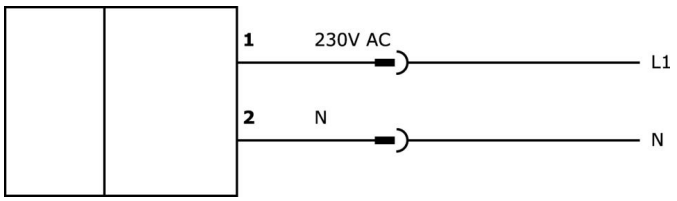

Massbild

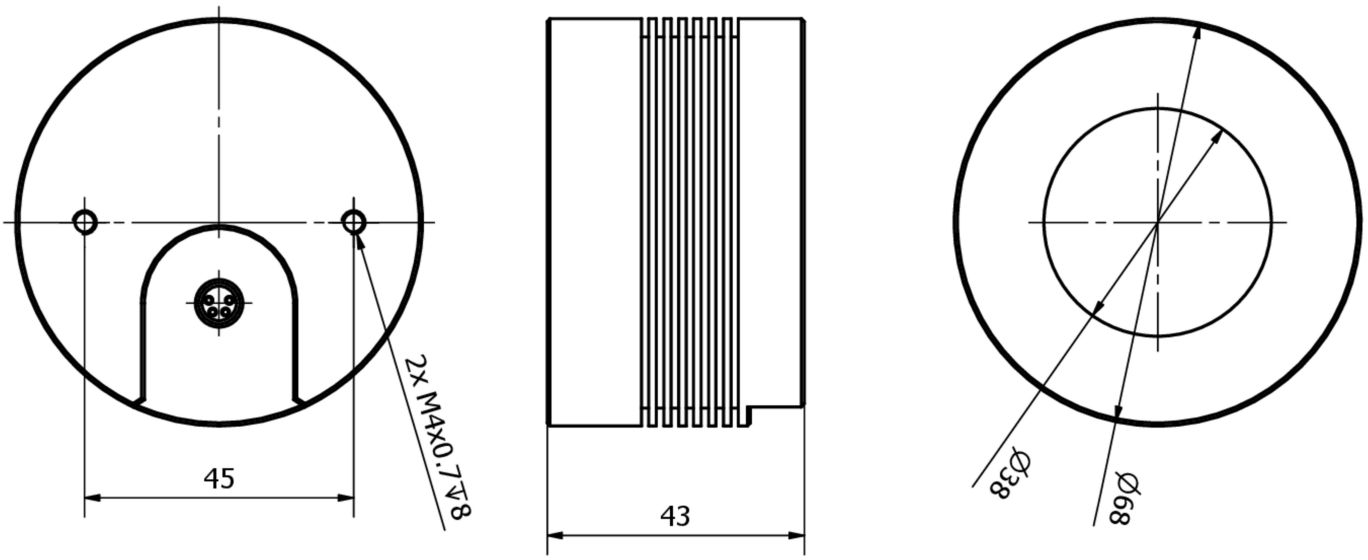

Einbau

Einbau / Installation darf nur durch eine Elektrofachkraft erfolgen!

Entsorgung

WEEE-Nummer gemäß § 6 Abs. 3 ElektroG: 40951076

Sicherheitshinweise

/ Bitte vergewissern Sie sich vor Inbetriebnahme, dass alle ggf. in der Produktdokumentation aufgeführten Sicherheitshinweise beachtet wurden.

/ Bei direkter Auswirkung auf die Personensicherheit ist die Anwendung dieser Produkte untersagt.

/ LED-Lichtsysteme können sehr intensive Strahlung erzeugen, die bei unsachgemäßer Verwendung ggf. die Augen schädigen kann. Für Schäden, die durch unsachgemäßen Gebrauch oder Anschluss entstehen, kann der Hersteller nicht verantwortlich gemacht werden.