# IM120120

## Capteurs inductifs ● Distance de commutation normalisée

Détecteur inductif, à présélection, M12x1 60long, non encastré, Sn : 4, 10-30V DC, PNP NO, connecteur M12 à 3 pôles, IP67, laiton nickelé

Y compris Mère

Les détecteurs de proximité inductifs sont des capteurs qui fonctionnent sans contact. Ils détectent tous les métaux conducteurs, qu'ils soient en mouvement ou non. La distance de détection que les appareils peuvent atteindre dépend du matériau de l'objet et de ses dimensions. Les capteurs insensibles aux vibrations peuvent être approchés latéralement ou frontalement. Les détecteurs de proximité inductifs sont utilisés pour détecter la présence (p. ex. supports de marchandises), le positionnement (p. ex. trappes de four), le comptage (p. ex. écrous / vis), la détection de la vitesse de rotation (p. ex. sur des roues dentées), sur des systèmes de convoyage (p. ex. alimentations en tuyaux) ou pour mesurer la distance (p. ex. contrôle d'emmanchement) d'objets métalliques.

**Caractéristiques électriques**

| | |
|---|---|
| Annonce | Indicateur LED |
| Exécution de la fonction de commutation | Contact à fermeture (NO) |
| Exécution du raccordement électrique | Connecteur M12 |
| Version de la sortie de commutation | PNP |
| Courant de coupure assigné | 200 mA |
| Hystérésis relative | 15 % |
| Facteur de correction (Alu) | 0,3 |
| Facteur de correction (Cu) | 0,2 |
| Facteur de correction (Ms) | 0,4 |
| Facteur de correction (St37) | 1 |
| Facteur de correction (VA) | 0,7 |
| Résistant aux courts-circuits | Oui |
| Courant à vide | 15 mA |
| Nombre de pôles | 3 |
| Répétabilité relative | 10 % |
| Distance de commutation | 4 mm |
| Fréquence de commutation | 400 Hz |
| Chute de tension | 2 V |
| Protégé contre l'inversion de polarité | Oui |
| Tension de fonctionnement (DC) | 10 - 30 V |

**Propriétés mécaniques**

| | |
|---|---|
| Orientation de l'entrée de câble | axiale |
| Forme de construction | Cylindre, filetage |
| Longueur du filetage | 34 mm |
| Pas de vis | 1 mm |
| Entrée de câble | axiale |
| Longueur | 60 mm |
| Couple de serrage maximal | 10 Nm |
| Condition de montage mécanique pour le capteur | non affleurant |
| Surface | nickelé |
| Indice de protection (IP) | IP67 |
| Matériau de la surface active du capteur | Plastique (PBT) |
| Matériau du boîtier | Laiton |
| Dimension du filetage | M12 |
| Température ambiante | -25 - 70 °C |

**Autres caractéristiques**

| | |
|---|---|
| Milieu de référence / objet | Plaque de mesure normalisée FE360 12x12x1mm |

**Classification**

| | |
|---|---|
| ETIM 8 | EC002714 Détecteur de proximité inductif |

**Autre**

| | |
|---|---|
| Groupe de produits IPF | 216 Capteurs inductifs (préférence) |
| Dimensions de l'emballage | 120 x 100 x 17 mm |
| Poids brut | 30 g |
| Numéro de tarif douanier | 85365019 |
| Numéro WEEE | 40951076 |
| Conforme à la norme OzDS | Oui |
| Conforme au POP | Oui |
| Conforme à REACH | Oui |
| Conforme à la directive RoHS | Oui |

**Schéma de connexion**

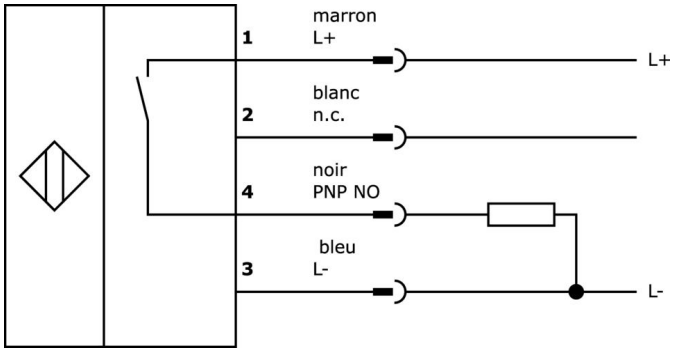

## Schéma d'encombrement

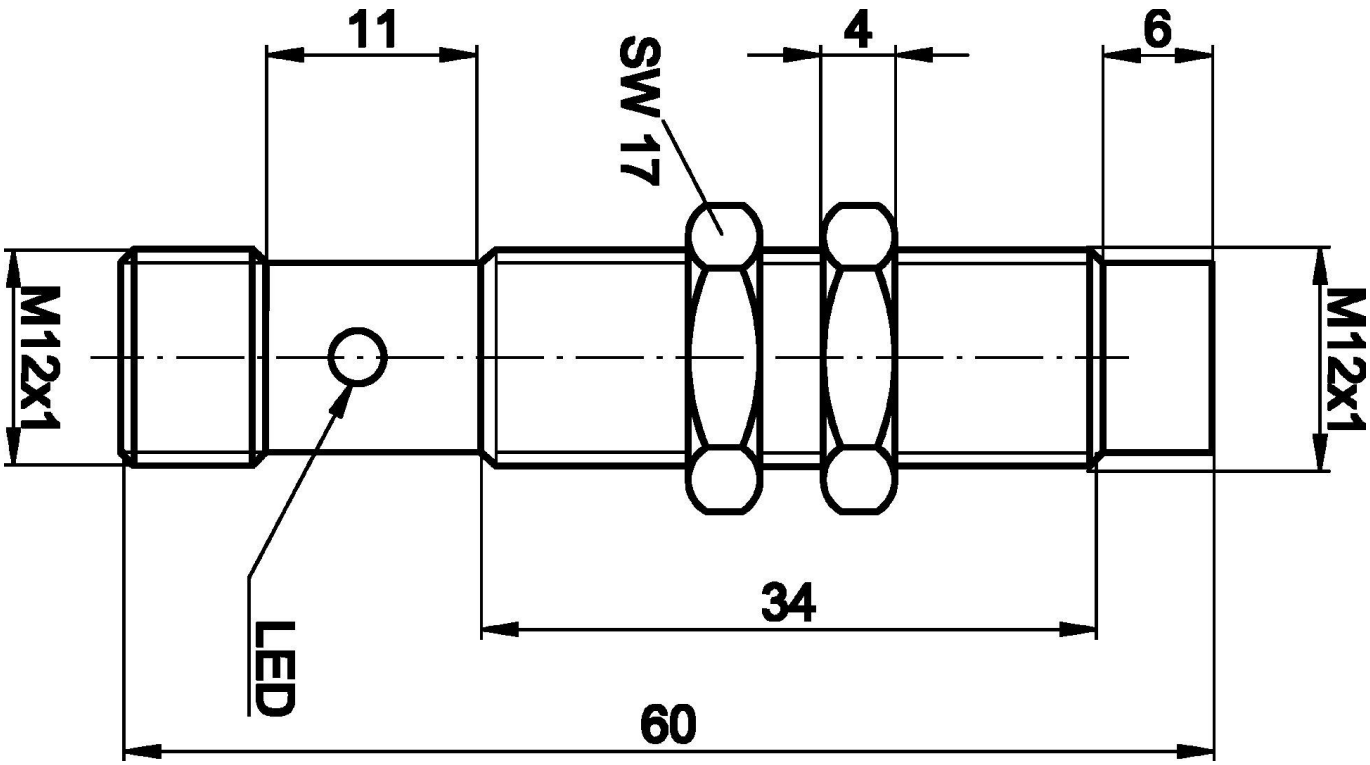

## Extrait de la gamme d'accessoires

### VK200021

Câble de raccordement, 2m, prise M12 3 pôles coudée, extrémité de câble libre, 3x0,34mm², PUR (polyuréthane), Ø4,3mm, 250V, -30-90°C, IP67, résistant aux chaînes porte-câbles et à la torsion, huiles et lubrifiants de refroidissement, domaine de soudage, sans silicone

### VK200025

Câble de raccordement, 2m, prise M12 3 pôles droit, extrémité de câble libre, 3x0,34mm², PUR (polyuréthane), Ø4,3mm, 250V, -30-90°C, IP67, résistant aux chaînes porte-câbles et à la torsion, huiles et fluides de coupe, domaine de soudage, sans silicone

### VK003020

Prise de câble, coudée, à confectionner soi-même, raccordement par vis, Ø3-6,5mm, 4A, 240V, -25-90°C, prise M12 à 4 pôles, IP67, PBT

### VK003024

Prise de câble, droite, à confectionner soi-même, raccordement par vis, Ø3-6,5mm, 4A, 240V, -25-90°C, prise M12 à 4 pôles, IP67, PBT

### VK030F62

Câble de raccordement, 0,3m, prise M12 3 pôles coudée, prise M8 3 pôles droite, 3x0,34mm², PUR (polyuréthane), IP67, LED, résistant aux chaînes porte-câbles et à la torsion, huiles et fluides de coupe, domaine de soudage, sans silicone

### VK060F62

Câble de raccordement, 0,6m, prise M12 3 pôles coudée, prise M8 3 pôles droite, 3x0,34mm², PUR (polyuréthane), IP67, LED, résistant aux chaînes porte-câbles et à la torsion, huiles et fluides de coupe, zone de soudure, sans silicone

### VK030F21

Câble de raccordement, 0,3m, prise M12 4 pôles coudée, prise M12 4 pôles droite, 4x0,34mm², 240V, IP67, résistant aux chaînes porte-câbles et à la torsion, huiles et fluides de coupe, domaine de soudure, sans silicone

### VK030F25

Câble de raccordement, 0,3m, prise M12 4 pôles droit, prise M12 4 pôles droit, 4x0,34mm², PUR (polyuréthane), 240V, IP67, résistant aux chaînes porte-câbles et à la torsion, huiles et fluides de coupe, zone de soudure, sans silicone

### VK003021

Prise de câble, coudée, à confectionner soi-même, raccordement par vis, Ø3-6,5mm, 4A, 60V, -25-90°C, prise M12 à 5 pôles, IP67, PBT

**Vous trouverez d'autres accessoires sur notre site Internet**

### Montage

Le montage / l'installation ne doit être effectué que par un électricien spécialisé !

### Élimination

Numéro WEEE selon § 6 alinéa 3 ElektroG : 40951076

## Consignes de sécurité

/ Avant la mise en service, veuillez vous assurer que toutes les consignes de sécurité figurant éventuellement dans la documentation du produit ont été respectées.

/ En cas d'impact direct sur la sécurité des personnes, l'utilisation de ces produits est interdite.