OK630180

Sensori ottici ● Pulsante di contrasto

Sensore ottico, contrasto, 36x65x65mm, Sn: 1-500, 24V DC, 2x PP, 0-10V/4-20mA, Connettore M9, 200kHz, Con connessione a fibra ottica, RS232, Programmabile via software

Gli scanner di contrasto sono in grado di distinguere le differenze visive (ad esempio, riflettività, differenze di luminosità) tra aree vicine. Di norma, i dispositivi proiettano uno spot luminoso sulla superficie di un oggetto e analizzano la luce riflessa. Le versioni con connessione in fibra ottica possono essere utilizzate anche in modalità di luce trasmessa oltre che in modalità di luce incidente. Gli scanner di contrasto possono essere utilizzati per un'ampia gamma di applicazioni, tra cui il controllo della posizione di marchi di stampa o di colore, la differenziazione delle deviazioni di luminosità o il controllo dell'intensità di dispositivi autoilluminanti come LED o display.

Proprietà elettriche

Numero di uscite di commutazione	2
Display	Display a LED
Progettazione dell'uscita analogica	0 - 10V | 4 - 20mA
Progettazione del collegamento elettrico	Connettore M9
Progettazione dell'uscita di commutazione	Spingere Tirare
Corrente di commutazione nominale	100 mA
Procedura di impostazione	Software applicativo
A prova di cortocircuito	Sì
Frequenza di commutazione	200000 Hz
Protezione contro l'inversione di polarità	Sì
Interfaccia di comunicazione supportata	RS232
Tensione di esercizio (CC)	24 V
Campo di misura	1 - 500 mm

Proprietà meccaniche

Design	Cuboide
Larghezza	65 mm
Altezza	36 mm
Temperatura di stoccaggio	-20 - 85 °C
Lunghezza	65 mm
Con connessione in fibra ottica	Sì

Proprietà ottiche

Forma del fascio di luce	Punto

Altre proprietà

ardTE00_Anwendungen	Trübungskontrolle Durchlichtanwendungen

Classificazione

ETIM 8	EC001820 Scanner di contrasto

Ulteriori informazioni

Gruppo di prodotti IPF	108 Scanner di contrasto
Dimensioni dell'imballaggio	160 x 99 x 60 mm
Peso lordo	190 g
Numero di tariffa doganale	85365019
Numero WEEE	40951076
Compatibile con POP	Sì
Conforme a REACH	Sì
Conforme alla direttiva RoHS	Sì

Schema di collegamento

Alimentazione / Segnali

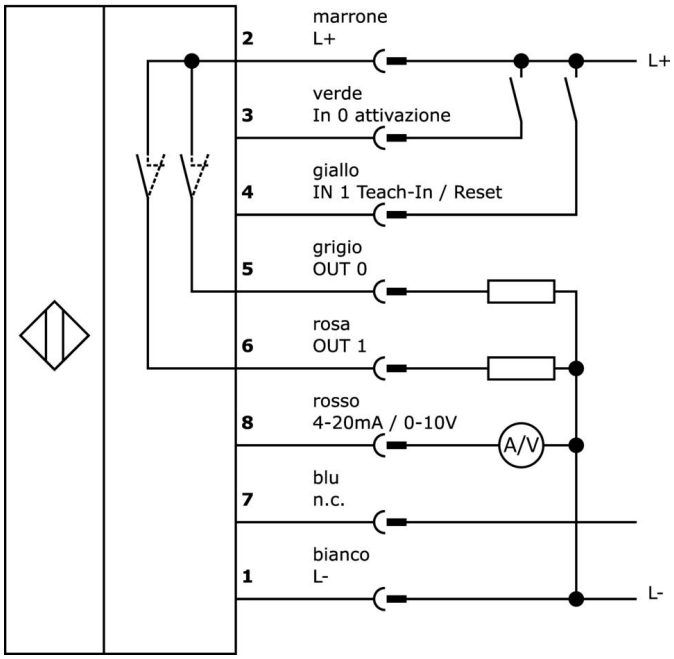

Connessione di programmazione

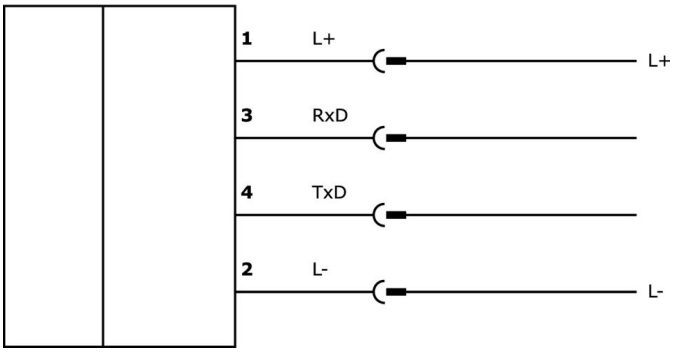

Estratto del programma di accessori

VK207B41

Cavo di collegamento, 2 m, spina M9 a 8 poli angolata, estremità libera del cavo, 8x0,14 mm², PUR (poliuretano), 125 V, IP67, schermato, oli e lubrificanti di raffreddamento, area di saldatura

VK207B45

Cavo di collegamento, 2 m, connettore M9 a 8 poli diritto, estremità libera, 8x0,14 mm², PUR (poliuretano), 125 V, IP67, schermato, oli e lubrificanti di raffreddamento, area di saldatura

VK000053

Tappo a vite, M5, plastica, nero

VK207U40

Cavo di collegamento RS232/USB, 2 m, spina M5 angolata, spina USB-A diritta, PUR (poliuretano)

VK207U44

Cavo di collegamento RS232/USB, 2 m, connettore M5 diritto, connettore USB-A diritto, PUR (poliuretano)

VK207F44

Cavo di collegamento RS232/Sub-D, 2 m, spina M5 diritta, spina D-Sub a 9 poli diritta, PUR (poliuretano)

VKSI0297

Cavo di collegamento RS232/ Ethernet, 0,5 m, connettore M5 a 4 poli diritto, connettore M12 a 4 poli diritto, codifica D, PUR (poliuretano), alluminio

LT060181

Guida luminosa a pulsante, 0,6 m, testa: acciaio inox 21lang Ø2,5 Ø6, 6, emissione di luce assiale, conduttore: fibra di vetro+silicone, terminale: M18x1 plastica, -40-180°C

LT060291

Guida luminosa a pulsante, 0,6 m, testa: alluminio 30 linea lunga Ø7, emissione di luce assiale, conduttore: fibra di vetro+silicone, terminale: M18x1 plastica, -40-180°C

Ulteriori accessori sono disponibili sulla nostra homepage

Installazione

L'installazione deve essere eseguita esclusivamente da un elettricista qualificato!

Smaltimento dei rifiuti

Numero RAEE secondo § 6 par. 3 ElektroG: 40951076

Istruzioni di sicurezza

/ Prima della messa in funzione, accertarsi che siano state rispettate tutte le indicazioni di sicurezza contenute nella documentazione del prodotto.

/ L'uso di questi prodotti è vietato se ha un impatto diretto sulla sicurezza personale.

/ È possibile scaricare gratuitamente qualsiasi software, driver o file IODD necessari per il funzionamento del dispositivo dalla nostra homepage: www.ipf.de.