# OV620810

## Wysokowydajne czujniki fotoelektryczne ● Wzmacniacz

Wysokowydajny wzmacniacz czujnika fotoelektrycznego, 58x95x36mm, 24V, NO, 0-10V, terminal, IP20, tworzywo sztuczne, wyjście sygnału błędu

Artykuł OV620810 to jednokanałowy wzmacniacz do czujnika fotoelektrycznego z podgrupy "Wzmacniacze". Jako część podgrupy "Wysokowydajne czujniki fotoelektryczne", wzmacniacz ten charakteryzuje się solidnością i wydajnością. Dzięki możliwości osiągnięcia zasięgu do 55000 mm, idealnie nadaje się do zastosowań w ekstremalnych warunkach. Wzmacniacz OV620810 umożliwia precyzyjne przetwarzanie informacji i regulację mocy nadajnika zgodnie ze specyfikacją. Dzięki prostej instalacji i obsłudze oferuje wysoki poziom łatwości obsługi w różnych branżach, takich jak przemysł drzewny i papierniczy, systemy mycia pojazdów, windy, systemy kontroli drzwi zewnętrznych i przemysł spożywczy.

### Właściwości elektryczne

| | |
|---|---|
| Liczba kodów wybierania do ustawienia | 2 |
| Liczba kanałów | 1 |
| Liczba wyjść przełączających | 1 |
| Liczba styków zwiernych | 1 |
| Wykonywanie funkcji przełączania | Styk zwierny (NO) |
| Wykonanie wyjścia alarmowego | PNP |
| Konstrukcja wyjścia analogowego | 0 - 10V |
| Projekt połączenia elektrycznego | Podłączenie zacisków |
| Konstrukcja wyjścia przełączającego | Styk przekaźnika |
| Znamionowy prąd przełączania | 100 mA |
| Tolerancja napięcia wejściowego | 20 % |
| Procedura ustawiania | Potencjometr |
| Prąd bez obciążenia | 100 mA |
| Zużycie energii | 2,4 VA |
| Odległość przełączania | 0 - 55000 mm |
| Funkcja przełączania wyjścia alarmowego | Bliżej |
| Zdolność przełączania | 6 VA |
| Napięcie przełączania | 60 V |
| Napięcie przełączania AC | 60 V |
| Napięcie przełączania DC | 60 V |
| Napięcie robocze (DC) | 19,2 - 28,8 V |
| Wyjście sygnalizacji błędu | Tak |
| Kompensacja zanieczyszczeń | Tak |

**Właściwości mechaniczne**

| | |
|---|---|
| Projekt | Prostopadłościan |
| Szerokość | 35,8 mm |
| Wysokość | 58 mm |
| Długość | 90 mm |
| Typ montażu | Szyna top-hat |
| Klasa ochrony (IP) | IP20 |
| Materiał obudowy | Tworzywo sztuczne |
| Temperatura otoczenia | -25 - 50 °C |

**Właściwości optyczne**

| | |
|---|---|
| Zasięg (zwiększona moc nadajnika, krótka konstrukcja odbiornika) | 10 |
| Zasięg (zwiększona moc nadajnika, standardowa konstrukcja odbiornika) | 25 |
| Zasięg (maksymalna moc nadajnika, krótka konstrukcja odbiornika) | 20 |
| Zasięg (maksymalna moc nadajnika, standardowa konstrukcja odbiornika) | 55 |
| Zasięg (normalna moc nadajnika, krótka wersja odbiornika) | 7 |
| Zasięg (nadajnik o normalnej mocy, odbiornik o standardowej konstrukcji) | 15 |

**Klasyfikacja**

| | |
|---|---|
| ETIM 8 | EC001485 Izolujący wzmacniacz przełączający |

**Więcej informacji**

| | |
|---|---|
| Grupa produktów IPF | 101 Wysokowydajne bariery świetlne i wzmacniacze |
| Wymiary opakowania | 100 x 60 x 64 mm |
| Masa brutto | 130 g |
| Numer taryfy celnej | 85365019 |
| Numer WEEE | 40951076 |
| Zgodność z REACH | Tak |
| Zgodność z dyrektywą RoHS | Tak |

## Schemat połączeń

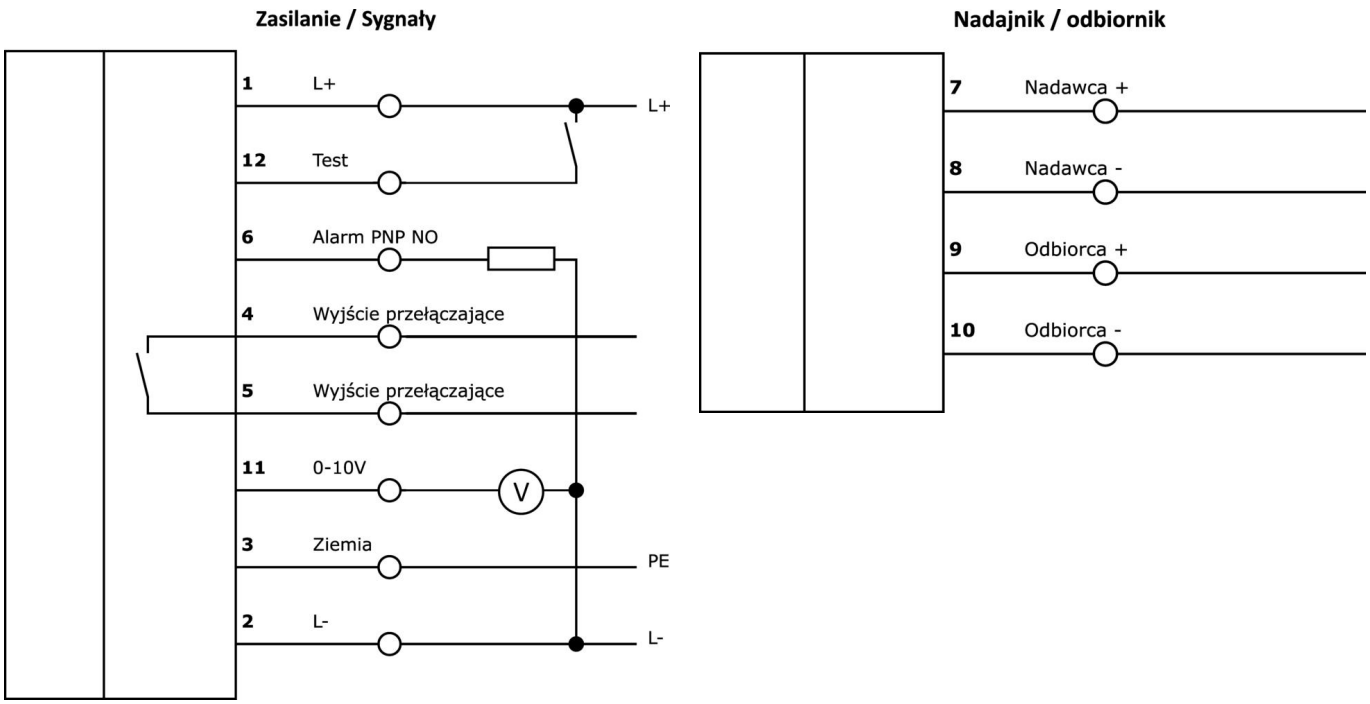


## Fragment programu akcesoriów

### AV000108

Akcesoria Różne, obudowa natynkowa, 126x175x125mm, -40-120°C, IP66, tworzywo PC, szara, przezroczysta, z przepustem kablowym

### AV000109

Akcesoria Różne, obudowa natynkowa, 126x125x125mm, -40-120°C, IP66, tworzywo PC, szara, przezroczysta, z przepustem kablowym

### OE106001

Wysokowydajny odbiornik czujnika fotoelektrycznego, Ø10mm 45long, standardowa konstrukcja, podłączenie do wzmacniacza, kabel 2-biegunowy 5m PVC, IP67, plastik+plastik

### OE106003

Wysokowydajny odbiornik czujnika fotoelektrycznego, Ø10mm 45long, standardowa konstrukcja, podłączenie do wzmacniacza, kabel 2-biegunowy 15m PVC, IP67, tworzywo sztuczne + tworzywo sztuczne

### OS106001

Nadajnik czujnika fotoelektrycznego o dużej mocy, Ø10mm 45long, wyjście normalne (40mW), 12°, podłączenie do wzmacniacza, kabel 5m PVC, IP67, plastik+plastik

### OS106003

Nadajnik czujnika fotoelektrycznego dużej mocy, Ø10mm 45long, wyjście normalne (40mW), 12°, podłączenie do wzmacniacza, kabel 15m PVC, IP67, plastik+plastik

**Więcej akcesoriów można znaleźć na naszej stronie internetowej**

### Instalacja

Instalacja może być przeprowadzona wyłącznie przez wykwalifikowanego elektryka!

### Usuwanie odpadów

Numer WEEE zgodnie z § 6 ust. 3 ElektroG: 40951076

## Instrukcje bezpieczeństwa

/ Przed uruchomieniem należy upewnić się, że przestrzegane są wszystkie instrukcje bezpieczeństwa zawarte w dokumentacji produktu.

/ Korzystanie z tych produktów jest zabronione, jeśli mają one bezpośredni wpływ na bezpieczeństwo osobiste.