OY410021

Sensores ópticos ● Reja óptica

reja óptica, 500x20x40mm, altura del campo 472, resolución 6mm, sn: 0,3-4m, 22-26v dc, 0 v ... 10 v / 4 ma ... 20 ma, cable con conector 4polos 0,3m, ip65, aluminio+pmma

Inclusive Transmisor y receptor

Estas rejillas luminosas multifunción son barreras luminosas en las que se integran varios haces. Las salidas analógicas integradas (corriente y tensión) cambian su valor en consecuencia cuando se interrumpen uno o varios haces de luz. Con la ayuda de dos interruptores DIP se pueden ajustar cuatro tipos diferentes de medición. Las rejillas luminosas pueden utilizarse, por ejemplo, para detectar la altura de los paquetes. Existen dispositivos con diferentes distancias entre haces y alturas de campo.

Datos eléctricos

Resolución	6 mm
Versión de la salida analógica	0 - 10V | 4 - 20mA
Versión de la conexión eléctrica	Conector de cable
A prueba de cortocircuitos	Sí
Receptor de la corriente en vacío	100 mA
Emisor de la corriente en vacío	100 mA
Número de polos	4
Número de polos, receptor	4
Número de polos, emisor	4
Tiempo de reacción	7 ms
Con protección contra la inversión de polaridad	Sí
Tensión de servicio (CC)	21,6 - 26,4 V
Rango de medición	300 - 4000 mm

Datos mecánicos

Número de hilos	4
Ancho	40 mm
Altura del campo	472 mm
Altura	500 mm
Longitud de cable	0,3 m
Longitud	20,5 mm
Grado de protección (IP)	IP65
Material de la superficie activa del sensor	Plástico (PMMA)
Material de la carcasa	Aluminio
Temperatura ambiente	-5 - 50 °C

Clasificación

ETIM 8	EC002549 Cortina de luz

Más

Grupo de productos ipf	109 Sensores ópticos (analógicos)
dimensiones de embalaje	580 x 70 x 70 mm
Peso bruto	998 g
Código arancelario	85365019
WEEE número	40951076
Conforme a REACH	Sí
Conforme a RoHS	Sí

Conexión

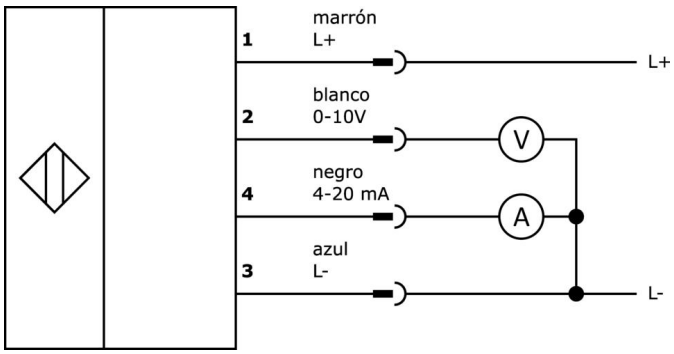

Dibujo acotado

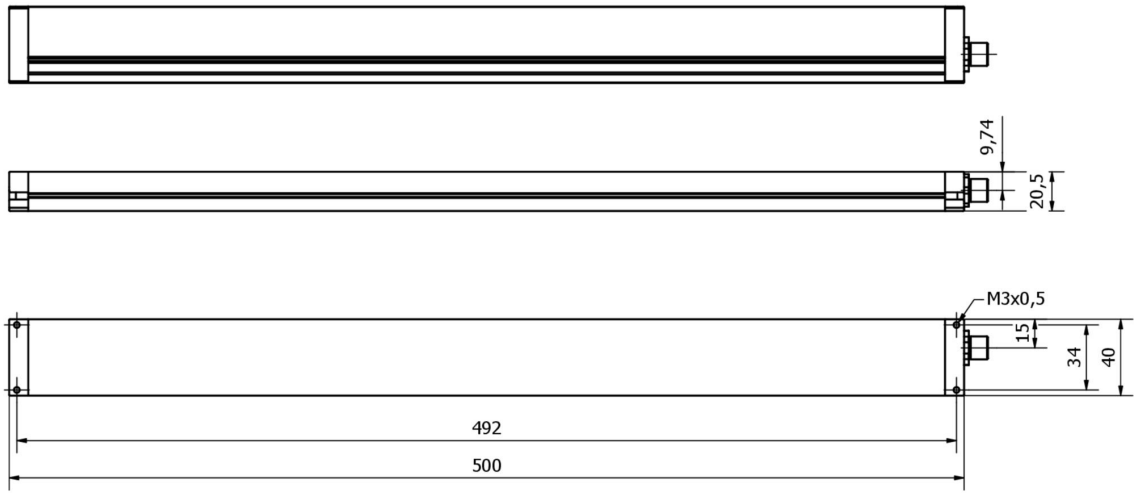

Extracto del programa de accesorios

VK205321

cable de conexión, 2m, m12 hembrilla 4polos acodado, extremo del cable libre, 4x0, 34mm², pur (poliuretano), ø5, 5mm, 250v, -25-90°c, ip67, blindado, apto para cadenas de arrastre y torsión, aceites y lubricantes refrigerantes, área de soldadura, si...

VK205325

cable de conexión, 2m, m12 hembrilla 4polos recto, extremo del cable libre, 4x0,34mm², pur (poliuretano), ø5,5mm, 250v, -25-90°c, ip67, blindado, apto para cadenas de arrastre y torsión, aceites y lubricantes refrigerantes, área de soldadura, sin ...

AY000141

tubo de protección de plástico, ø17mm, diámetro interno 10mm, -40-250°c, fibra óptica con caucho de silicona, resistencia breve contra salpicaduras de soldadura 1200°c, resistencia a la tracción 400n, flexible, antiinflamante, a metros

AY98A607

accesorios sensor, Tapa de teflón, Ø16mm 16largo, rosca interna 12, Politetrafluoroetileno (PTFE)

VK205621

cable de conexión, 2m, m12 hembrilla 5polos acodado, extremo del cable libre, 5x0, 34mm², pur (poliuretano), ø6mm, 60v, -25-90°c, ip67, blindado, apto para cadenas de arrastre y torsión, aceites y lubricantes refrigerantes, área de soldadura, sin s...

VK205625

cable de conexión, 2m, m12 hembrilla 5polos recto, extremo del cable libre, 5x0,34mm², pur (poliuretano), ø6mm, 60v, -25-90°c, ip67, blindado, apto para cadenas de arrastre y torsión, aceites y lubricantes refrigerantes, área de soldadura, sin sil...

VK200321

cable de conexión, 2m, m12 hembrilla 4polos acodado, extremo del cable libre, 4x0, 34mm², pur (poliuretano), ø4, 7mm, 250v, -40-90°c, ip67, apto para cadenas de arrastre y torsión, aceites y lubricantes refrigerantes, área de soldadura, sin silicona

VK200325

cable de conexión, 2m, m12 hembrilla 4polos recto, extremo del cable libre, 4x0,34mm², pur (poliuretano), ø4,7mm, 250v, -40-90°c, ip67, apto para cadenas de arrastre y torsión, aceites y lubricantes refrigerantes, área de soldadura, sin silicona

AO000550

accesorios óptico, Escuadra de fijación, M4 20largo, V2A

Encontrará más accesorios en nuestra página web

Montaje

El montaje/la instalación solo debe ser llevado a cabo por electricistas cualificados.

Eliminación de residuos

Número WEEE según § 6 párrafo 3 ElektroG: 40951076

Indicaciones de seguridad

- Antes de la puesta en marcha, asegúrese de que se han respetado todas las indicaciones de seguridad indicadas en la documentación del producto.
- El uso de estos productos está prohibido si tienen un efecto directo en la seguridad de las personas.