PP98E047

激光指示器 ● 线路

激光指示器，M18x1 136long，线，90°，激光二极管，绿光，532nm，5-30V DC，连接器M12，IP67，黄铜镀铬，3mW，焦点200-50000毫米

包括 坚果

电气特性

电气连接的类型	连接器M12
激光功率	3 mW
温度漂移	±5 % 整个温度范围内的功率稳定性
反向极性保护	是
工作电压（DC）	5 - 30 V

机械特征

直径	20 mm
螺纹长度	42 mm
螺纹间距	1 mm
储存温度	-20 - 60 °C
长度	136 mm
表面	镀铬
保护程度（IP）	IP67
外壳材料	铝合金
导光板	M18
环境温度	45 °C

光学特征

激光类	1M级
光源	激光二极管，绿光
光束形式	线路
传感器的波长	532 纳米
光束扩散的角度	90 °
焦点	200 - 50000 mm

其他特点

波长的温度漂移	0.06 nm/K

种类

ETIM 8	EC000641 测量激光器

更多

IPF产品组	163 激光（各种）
包装尺寸	175 x 113 x 35 mm
总重量	166 g
海关税号	90319000
WEEE编号	40951076
适应性强	是
符合RoHS标准	是

连接

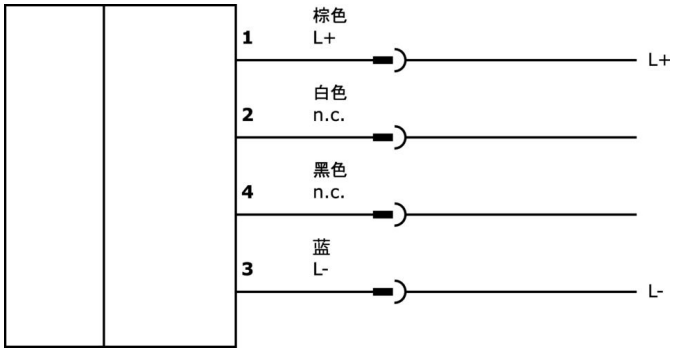

尺寸图

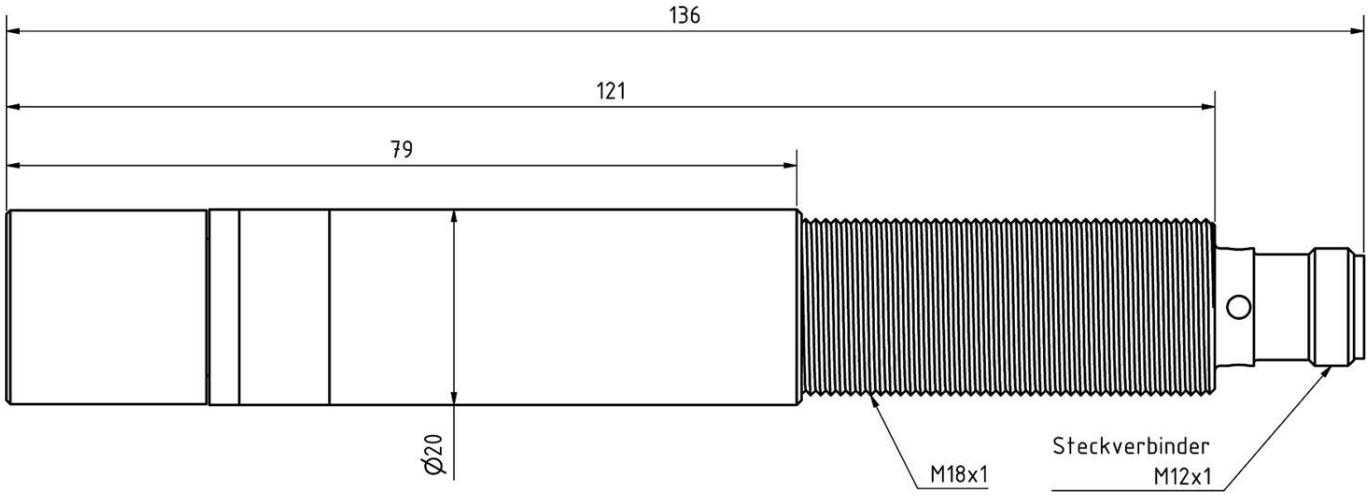

摘录配件方案

AY000162

配件，磁铁，Ø43mm，钕铁硼，内螺纹 M5，橡胶

AY000159

配件传感器，安装管，Ø12mm 200long，铝阳极氧化处理

VK003020

电缆插座，带角度，自动装配，螺钉连接，Ø3-6.5mm，4A，240V，-25-90°C，M12 插座 4 针，IP67，PBT

VK003024

电缆插座，直型，适合自行组装，螺钉连接，Ø3-6.5mm，4A，240V，-25-90°C，M12母（插座）4针，IP67，PBT

AY000117

附件传感器，夹具套件，金属，球状接头

VK000037

适应性，M12母型（插座）3针直通，M8公型（连接器）3针直通，24V，-25-85℃，IP67，油和冷却润滑剂，焊接区域

AY000025

配件，六角螺母，M12x1，扳手尺寸17mm，黄铜镀镍

AY000032

配件传感器，Ø12mm，铝，用于传感器12mm，用于墙面安装，螺钉安装

AY000026

配件，六角螺母，M18x1，扳手尺寸24mm，黄铜镀镍

您可以在我们的主页上找到更多配件

安装
安装工作只能由合格的电工来完成!

废弃处理
根据第 6 条第 3 款 ElektroG 规定的 WEEE 编号：40951076

安全警告

- 在初始操作之前，请确保遵循产品信息中可能提供的所有安全说明。
- 切勿在人的安全取决于其功能的应用中使用这些设备。