UY210102

Ultrasonic Thru Scan / Ultraschall Schranke / Barrage à Ultrason

Technical Data	Technische Daten	Données techniques	
Output	Ausgang	Sortie	NO PNP
Sensor consitst of 2 parts 1 transmitter and 1 receiver	Die Ultraschallschranke besteht aus 2 Teilen, einem Sender und einem Empfänger	Le barrage consiste de 2 parts, 1 emetteur et un recepteur	
Sensing distance Response time on/ off Beam angle Output current Switching frequency Temperature range Operating voltage Current consumption	Reichweite Ansprechzeit auf an / aus Schallkeule Ausgangsstrom Schaltfrequenz Temperaturbereich Betriebsspannung Stromaufnahme	Portée Temps de réponse enclenche/ declenc Angle de faisceau Courant sortie Fréquence de commutation Température de service Tension de service Courant consommé	300 mm 1 ms 15 ° 500 mA 150 Hz -15 ... +60 °C 18 ... 30 Vdc* < 40 mA
Plastic housing Sealing Cable termination	Kunststoffgehäuse Schutzart Kabelanschluß	Boîtier plastique Etanchéité Cable	 IP67 10 m

Transmitter/ Sender/ Transmetteur

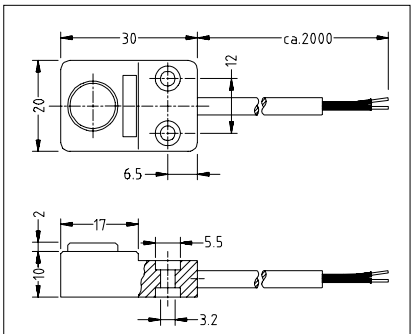

Brown/ Braun/ Marron +24 V DC
Blue/ Blau/ Bleu GND

Receiver/ Empfänger/ Recepteur

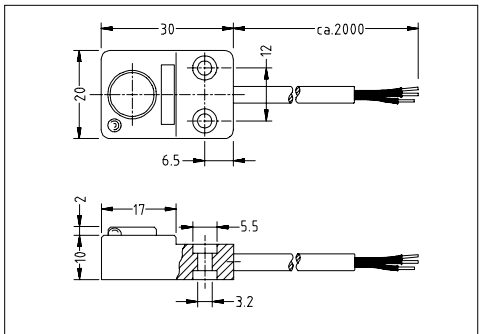

Brown/ Braun/ Marron +24 V DC
Blue/ Blau/ Bleu GND
Black/ Schwarz/ Noir Output/ Ausgang/ Sortie

Dimensions mm

With flat targets best results are achieved with an angle 30° object- ultrasonic beam.
Bei planen Objekten werden beste Ergebnisse erreicht, wenn die Schranke um 30° gegenüber der Objektebene geneigt ist.
Avec l'objets plat, on arrive les résultats meilleure si l'angle barrage et l'objet est environ 30°.

!!! WARNING !!! **PERSANAL INJURI** DO NOT USE these products as safety or emergency stop devices, or in any other application where failure of the product could result in personal injury. **Failure to comply with these instructions could result in death or serious injury**.	**!!! WARNUNG !!!** **PERSONENSCHADEN** Diese Produkte dürfen weder als Sicherheits- oder Not-Abschaltgeräte noch in anderen Anwendungen, bei denen ein Fehler an diesem Produkt zu Personenschaden führen könnte, eingesetzt werden. **Missachtung dieser Anweisungen kann zu schweren Verletzungen oder zum Tod führen.**	**!!! ATTENTION !!!** **BLESSURES COPORELLES** NE PAS UTILISER ces produits en tant que dispositifs d'arrêt d'urgence ou de sécurité, ni dans aucune autre application où la défaillance du produit pourrait entraîner des blessures corporelles. **L'inobservation de ces instructions peut entraîner la mort ou de graves blessures.**